Forum des Associations – Samedi 06/09/2025 – De 9h à 12h30
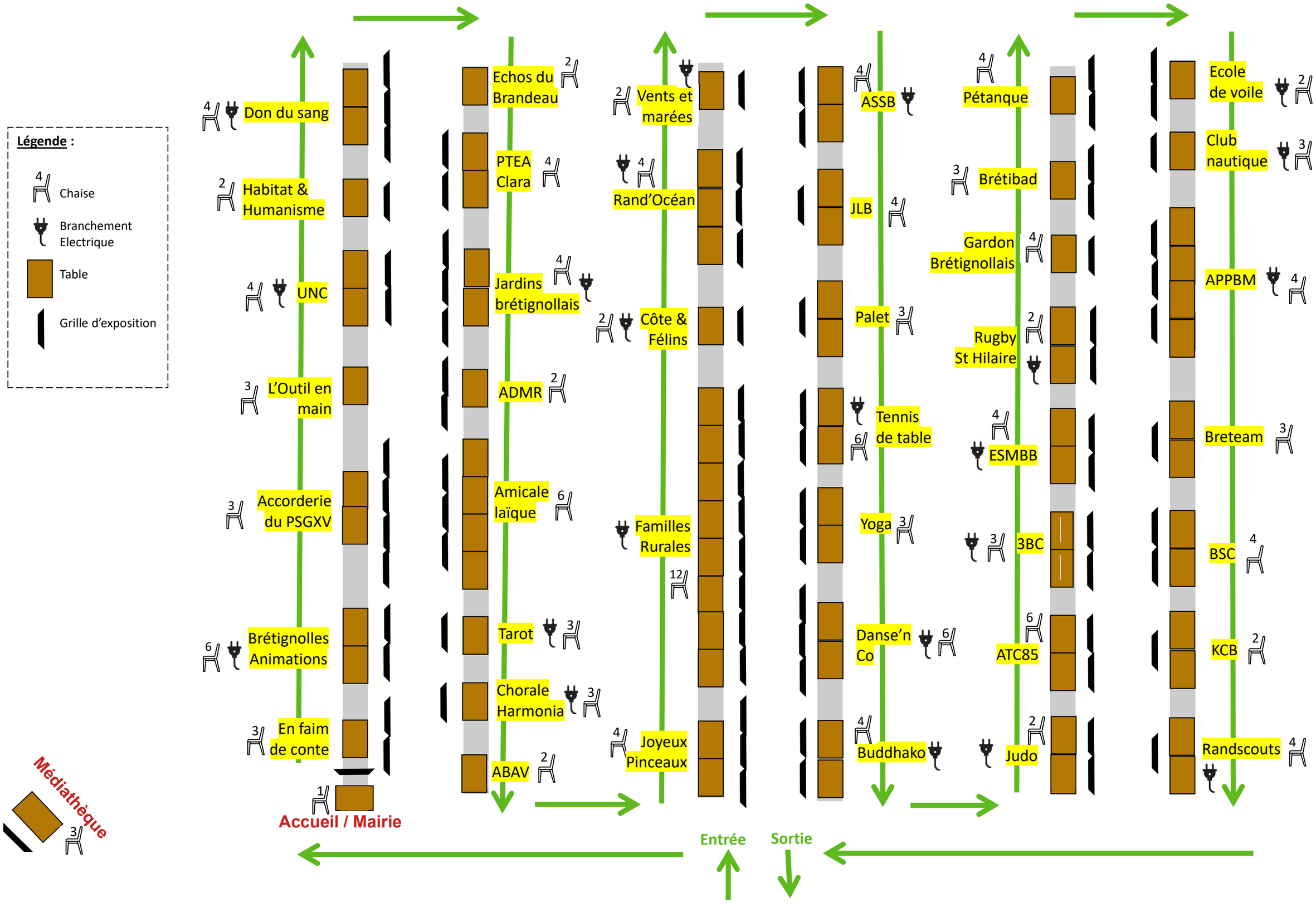
Nombre de stands y compris Accueil Mairie : 44